Engineering progress
Enhancing lives

Мебельные фасады

коллекция 2020

REHAU

Engineering progress

04 Паспорт фасада REHAU
06 Коллекция Brilliant
12 Коллекция Crystal uni
18 Коллекция Crystal decor
24 Коллекция Crystal mirror
28 Коллекция Wave
34 Коллекция Velluto
40 Коллекция Terra
46 Радиусные фасады Brilliant
48 Фасады с интегрированными ручками
50 Уход за фасадами REHAU
52 Конфигуратор фасадов REHAU

Enhancing lives

Более 70 лет REHAU создает комплектующие для производства мебели и предлагает своим клиентам первоклассное немецкое качество.

Проделав путь от эксперта в области производства мебельных комплектующих до поставщика интерьерных решений, сегодня мы помогаем создать комфортное пространство дома и в офисе.

Предлагая большой выбор решений, мы продвигаем идею индивидуальности в мебели.

Паспорт фасада REHAU

Проверить подлинность фасадов REHAU теперь просто, каждый заказ отгружается с паспортом и уникальным номером. Получив фасады, можно на сайте REHAU-kitchen.ru или REHAU-kitchen.by проверить, производился ли он в REHAU и когда.

Engineering progress
Enhancing lives

Паспорт фасада REHAU

№ паспорта*

Поздравляем, Вы стали обладателем мебели с фасадами, которые произведены по инновационной бесклеевой технологии и прослужат Вам как минимум 20 лет!

Устойчивы к влаге и пару
Благодаря специальной запатентованной технологии бесклеевого нанесения кромки LASER EDGE фасады REHAU прослужат Вам как минимум 20 лет и не расклеятся

Устойчивы к короблению
Фасады не прогнутся и не выгнутся, не деформируются со временем благодаря использованию аналогичных материалов одинаковой толщины на лицевой и внутренней сторонах

Устойчивы к ультрафиолету
Благодаря специальному защитному лаку и рецептуре фасады устойчивы к воздействию ультрафиолета и прослужат вам как минимум 20 лет, не меняя свой первоначальный цвет

Выглядят премиально и монолитно
Обратная сторона фасада выполнена в том же цвете, что и лицевая. Кромка на торцах идеально совпадает по декору, текстуре и уровню глянца. Швы невидимы за счет бесклеевого нанесения кромки

Поверхность фасада REHAU:

- ✓ устойчива к воздействию грибков и бактерий
- ✓ легко чистится: используйте тряпку из микрофибры и теплую мыльную воду
- ✓ безопасна для контакта с пищей
- ✓ устойчива к бытовым очистителям

Не используйте абразивные или спиртовые чистящие средства, а также щетки, железные скребки

REHAU Quality

* Уникальный номер заказа, по которому производились Ваши фасады. Проверить информацию можно на сайте: rehau-kitchen.ru, rehau-kitchen.by, rehau.ru

REHAU

Фасады REHAU:

Устойчивы к влаге и пару

Устойчивы к короблению

Устойчивы к ультрафиолету

Выглядят премиально и монолитно

Повышенная стойкость фасадов REHAU к влаге и пару

Мы используем технологию бесклеевого кромления. Благодаря этому создается постоянное невидимое и функциональное соединение, которое придает фасаду дополнительную влагостойкость
Помимо практичности данная технология позволяет сделать изделие монолитным, без рамочного эффекта за счет отсутствия клеевого шва по периметру.

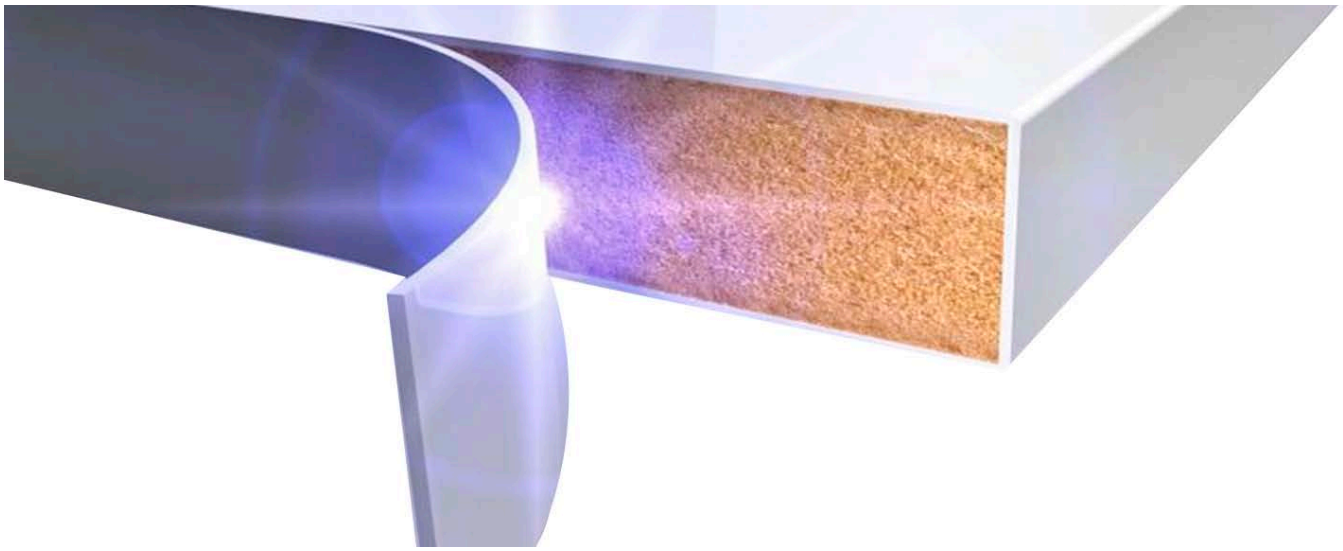

Brilliant

Невероятная глубина цвета

УФ-стойкость минимум 20 лет

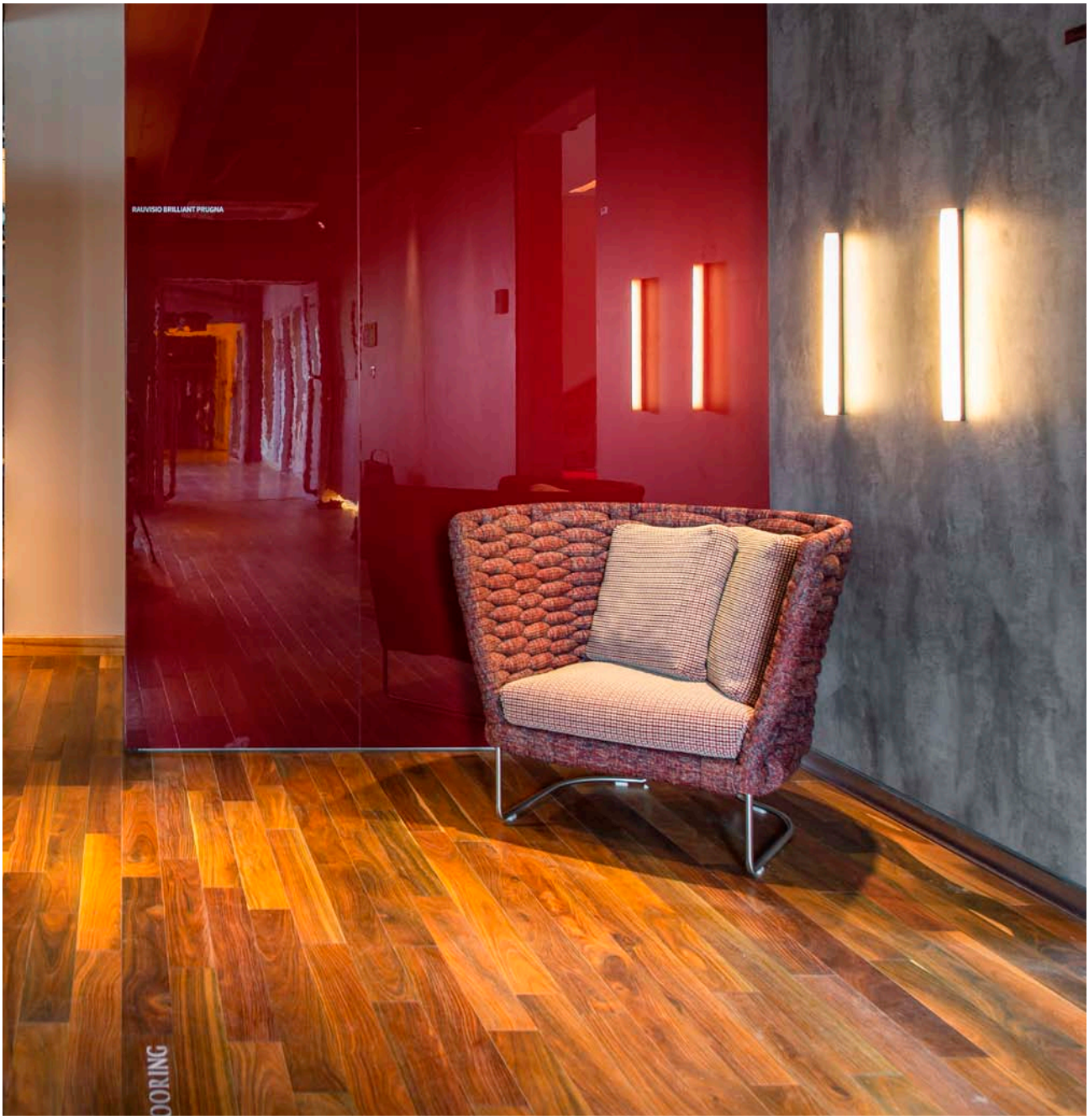

Фасады устойчивы к короблению
Они не прогнутся и не выгнутся, не деформируются со временем благодаря использованию аналогичных материалов одинаковой толщины на лицевой и внутренней сторонах.

Идеальный глянец
Глянцевые мебельные фасады REHAU имеют идеальное, практически зеркальное, отражение со стереоэффектом: с подчеркнутой глубиной декора, благодаря полупрозрачному слою полимера. Отсутствует эффект шагрени.

Монолитность фасадов
Дизайн в мебельной индустрии играет знаковую роль, поэтому мы уделяем особое внимание разработкам декоров. Собственный дизайн-центр и цветовая лаборатория на заводе позволяют добиваться идеального совпадения кромки по декору, текстуре и уровню глянца с плитой. Оборотная часть фасада выполнена в том же цвете, что и лицевая.

Устойчивость к ультрафиолету
Благодаря специальному защитному лаку и рецептуре фасады устойчивы к воздействию ультрафиолета и прослужат вам прослужат вам как минимум 20 лет, не меняя свой первоначальный цвет.

Повышенная стойкость к влаге и пару
Благодаря специальной запатентованной технологии бесклеевого кромления, фасады REHAU прослужат вам прослужат вам как минимум 20 лет и не расклеятся.

REHAU представляет коллекцию Brilliant. 14 декоров спокойных оттенков, которые оптимально подойдут для кухонь в современном стиле, позволяя при этом создать индивидуальное и неповторимое пространство.

Коллекция декоров Brilliant

Новых акцентов интерьеру можно добавить, комбинируя фасады с элементами из дерева и стекла.
Все декоры доступны как в глянцевом, так и в матовом исполнении.

Кромка фасадов Brilliant наносится по инновационной бесклеевой технологии (под воздействием горячего воздуха), образуя гладкую поверхность без швов и видимых стыков. Благодаря этому фасады становятся более устойчивыми к влаге и пару, а уход за ними – легче.
Оборотная сторона фасадов выполнена в цвет основного декора, обеспечивая изделию эффект монолитности и премиальный внешний вид.

Ванная
Фасадам REHAU найдется место и в ванной комнате. Белые или пастельные оттенки сделают пространство более просторным и светлым, а темные или карамельные в сочетании со светлыми или серыми тонами помогут создать удачные вариации необычных интерьеров.

Кухня
Для любителей универсальных решений в коллекции есть однотонные цвета, а для тех, кто хочет придать кухне блеска, – искрящиеся на солнце декоры серии металлик.
Выбирайте фасады в глянце или матовые детали, сочетайте между собой разные по цвету и фактуре декоры – простор для экспериментов огромен!

Выберите свои оттенки из коллекции универсальных фасадов Brilliant

в матовом или глянцевом исполнении

Bianco
high gloss 5000B
matt 1895L

Magnolia
high gloss 5335B
matt 1897L

Prugna
high gloss 5642B
matt 1901L

Vino
high gloss 5641B
matt 1902L

Cubanite metallic
high gloss 5338B
matt 1898L

Gabbiano metallic
high gloss 6339B
matt 1900L

Bigio metallic
high gloss 6340B
matt 1899L

Rame metallic
high gloss 1678L
matt 1904L

Marrone
high gloss 1679L
matt 1905L

Moro
high gloss 5112B
matt 1903L

Cappuccino
high gloss 1917L
matt 1918L

Cemento
high gloss 1919L
matt 1920L

Grafite
high gloss 2100L
matt 2103L

Titanio
high gloss 2102L
matt 2105L

Roccia
high gloss 2101L
matt 2104L

4

2

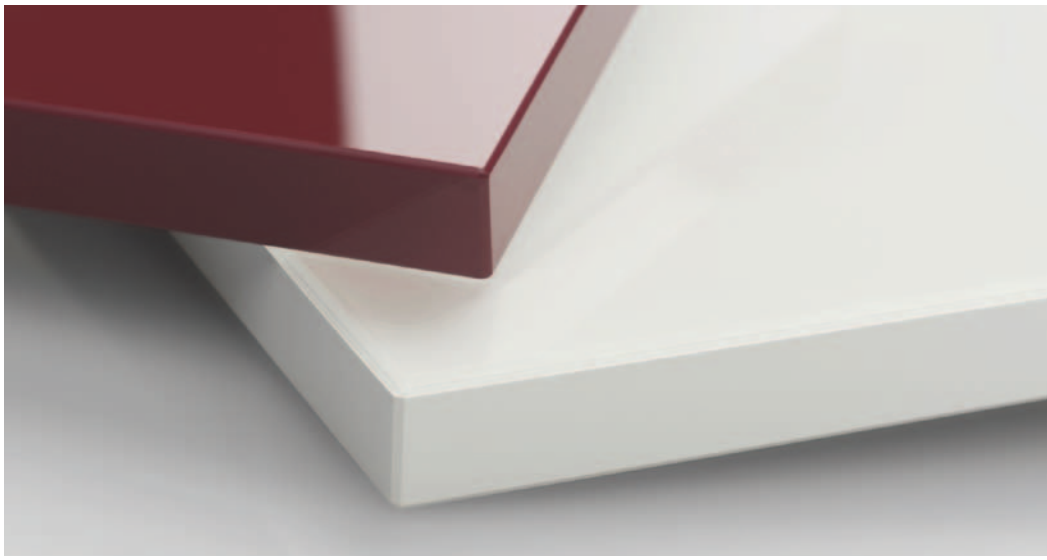

5

1

12

8

1 **Bianco**
2 **Magnolia**
3 **Prugna**
4 **Vino**
5 **Cubanite metallic**
6 **Gabbiano metallic**
7 **Bigio metallic**
8 **Rame metallic**
9 **Marrone ***
10 **Moro**
11 **Cappuccino**
12 **Cemento**
13 **Grafite**
14 **Titanio**
15 **Roccia**

Актуальные декоры
смотрите на www.REHAU-kitchen.ru

* выводятся из программы, уточняйте наличие в офисе продаж

Crystal uni
Легкие и прочные

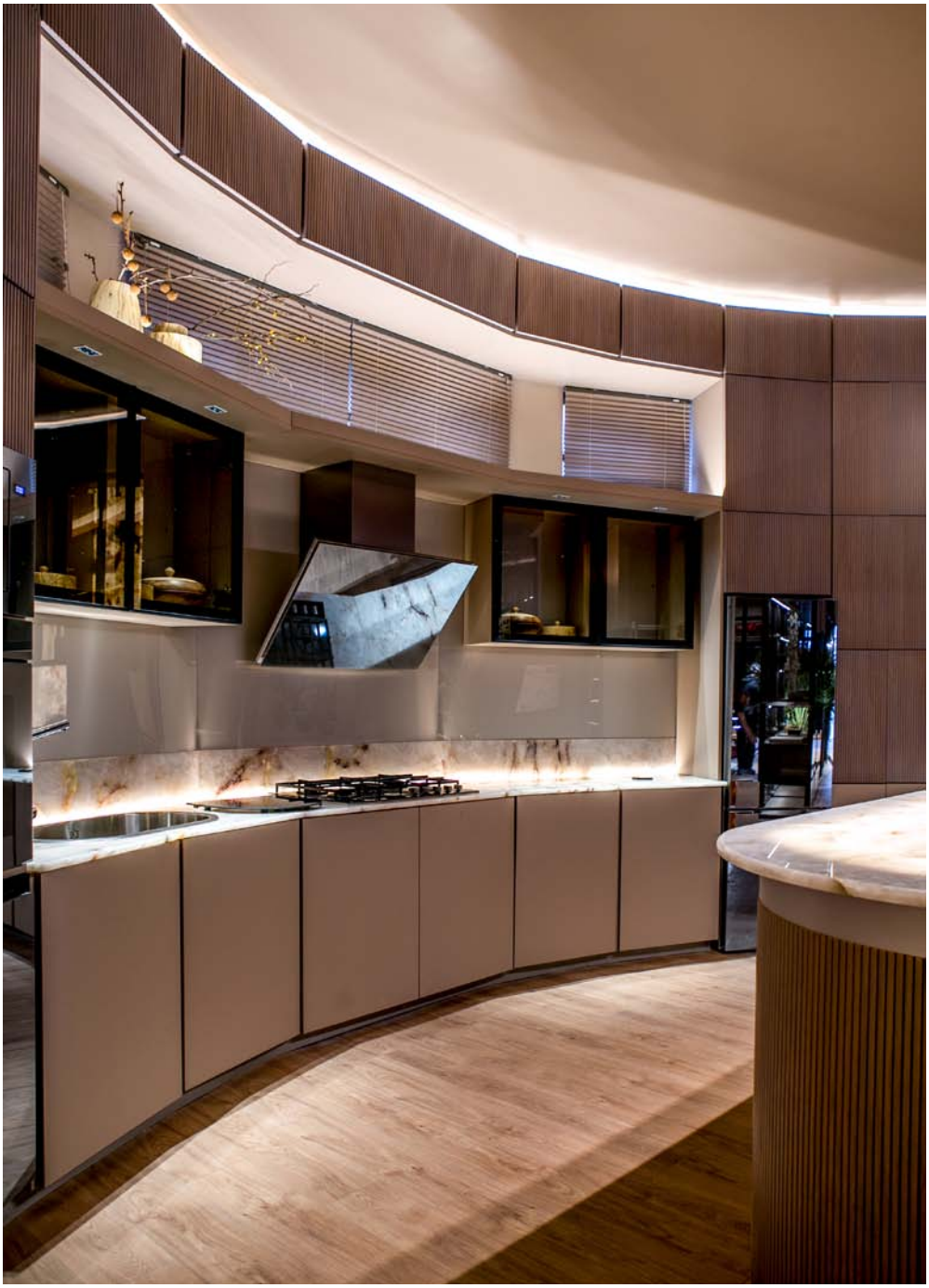

Премиум-качество

Премиальный вид
Благодаря фаске и прозрачному верхнему слою, декор стеклоламината приобретает глубину.

Безрамочное решение
В отличие от обычных фасадов из стекла, CRYSTAL UNI не имеет рамки и максимально передает красоту своего декора.

Устойчивость к ультрафиолету
Благодаря специальному защитному лаку и рецептуре, фасады устойчивы к воздействию ультрафиолета и прослужат вам как минимум 20 лет, не меняя свой первоначальный цвет.

Механическая прочность
Благодаря специальному защитному покрытию, стеклоламинат Crystal uni устойчив к бытовым царапинам и ударам.
Он в 10 раз прочнее обычного стекла и в 2 раза легче.

Фасады устойчивы к короблению
Они не прогнутся и не выгнутся, не деформируются со временем благодаря использованию аналогичных материалов одинаковой толщины на лицевой и внутренней сторонах.

Легкость в уходе
Благодаря стойкости поверхности, уход за фасадами можно производить обычными бытовыми моющими средствами.

Коллекция мебельных фасадов Crystal составляет достойную альтернативу натуральному стеклу. Такие фасады объединяют в себе два важных качества: невероятный эффект глубины и суперпрочность.

Эффект монолитной поверхности позволяет применять их в интерьере без использования рамки, которая зачастую портит внешний вид изделия.

Коллекция декоров Crystal uni

Стильные и современные, декоры Crystal uni внесут новые краски и освежат любой интерьер, сделают его более легким и воздушным. Эти фасады настолько прочны и устойчивы к химическому воздействию, что вы можете даже наносить на них рисунки или надписи: маркером на водной основе – на глянцевой поверхности, мелками– на матовой.
Палитра подобрана таким образом, что даже темные, бежевые и серые цвета выглядят абсолютно самодостаточно, отвечая при этом всем существующим трендам.

Фасады на кухне
Невероятные способности материала позволят вам раскрыть все свои дизайнерские возможности, например, нанося на фасад надписи, которые легко стираются влажной тряпкой.

Фартук на кухне
Помимо традиционного применения в качестве элементов кухонного гарнитура, материал Crystal slim можно использовать как кухонный фартук. При этом для установки вам потребуется лишь обычный герметик. Немного пасты, пара часов свободного времени, и ваша кухня как новая!

Ванная
Декоры Crystal и Crystal slim можно использовать в ванной комнате в качестве фасадов для мебели или стеновых панелей, обладающих высокой устойчивостью к повреждениям.
Удобство заключается еще и в том, что при желании материал легко устанавливается на существующую плитку с помощью клеевого состава, что позволяет освежить интерьер и избежать сложных переделок.

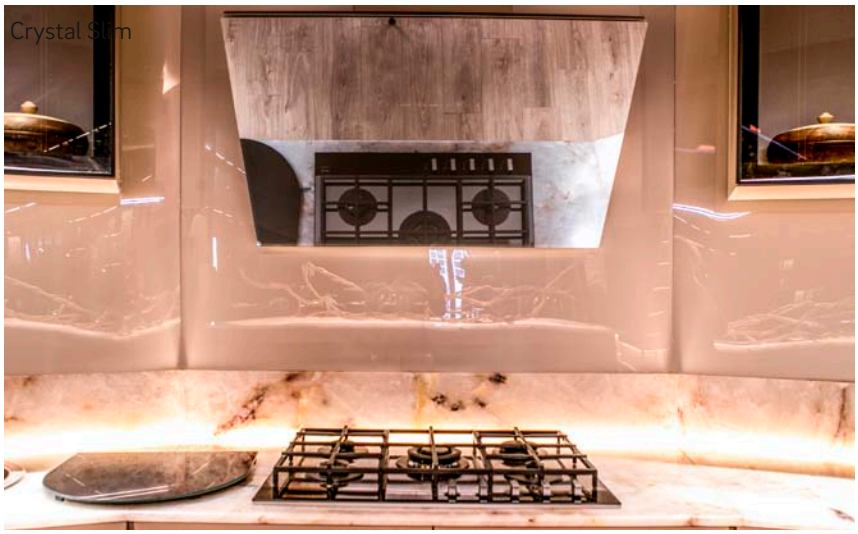

Выберите свои оттенки из коллекции универсальных фасадов Crystal uni

в матовом или глянцевом исполнении

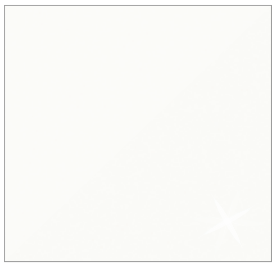

Bianco
High-gloss V2778
Matt 1696L

Perla
High-gloss V2892
Matt 1697L

Magnolia
High-gloss 73703
Matt 1698L

Nebbia
High-gloss 1910L
Matt 1911L

Menta
High-gloss 1684L
Matt 1700L

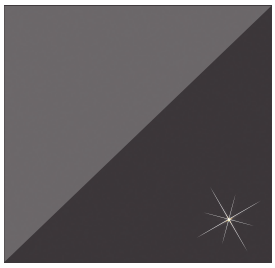

Fumo
High-gloss 1686L
Matt 1702L

Sabbia
High-gloss 1687L
Matt 1703L

Piano
High-gloss 2015L
Matt 2016L

Zucchero metallic
High-gloss 1923L

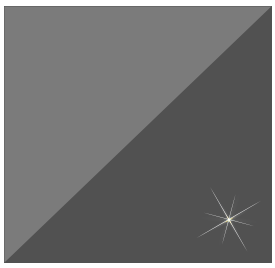

Grafite
High-gloss 2106L
Matt 2108L

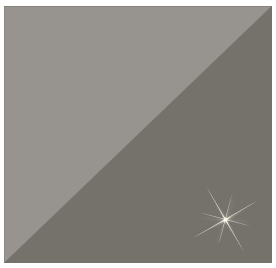

Titanio
High-gloss 2107L
Matt 2109L

1

5

6

8

Crystal slim (4 мм)

5

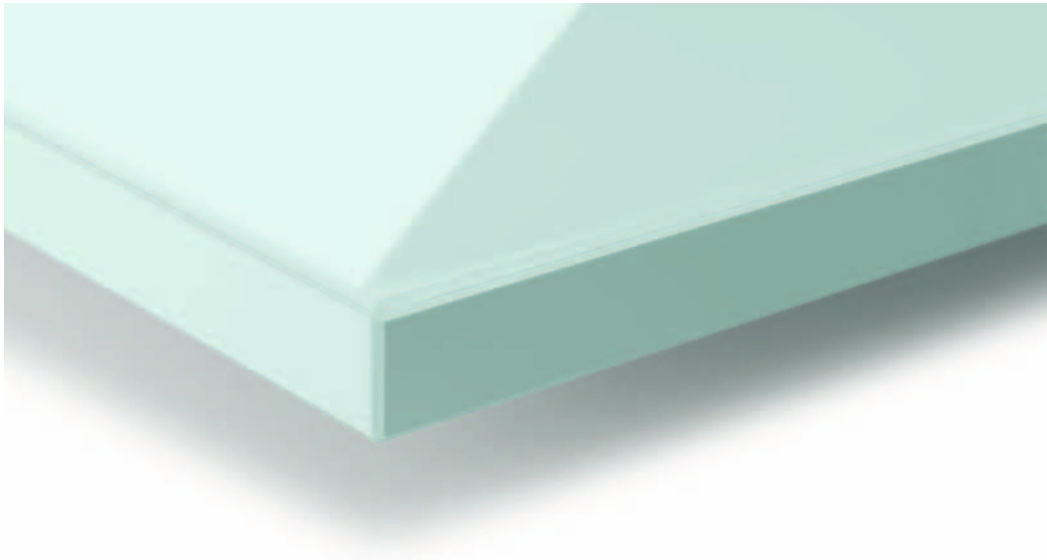

1 **Bianco**
2 **Perla**
3 **Magnolia**
4 **Nebbia**
5 **Menta**
6 **Fumo**
7 **Sabbia**
8 **Piano**
9 **Zucchero metallic**
10 **Grafite**
11 **Titanio**

Актуальные декоры
смотрите на www.REHAU-kitchen.ru

Crystal decor

Древесные и каменные декоры под стеклом

Премиум-качество

Премиальный вид
Благодаря фаске и прозрачному верхнему слою, декор стеклоламината приобретает глубину.

Безрамочное решение
В отличие от обычных фасадов из стекла, CRYSTAL не имеет рамки и максимально передает красоту своего декора.

Механическая прочность
Благодаря специальному защитному покрытию, стеклоламинат CRYSTAL устойчив к бытовым царапинам и ударам. Он в 10 раз прочнее обычного стекла и в 2 раза легче.

Фасады устойчивы к короблению
Они не прогнутся и не выгнутся, не деформируются со временем благодаря использованию аналогичных материалов одинаковой толщины на лицевой и внутренней сторонах.

Устойчивость к ультрафиолету
Благодаря специальному защитному лаку и рецептуре фасады устойчивы к воздействию ультрафиолета и прослужат вам как минимум 20 лет, не меняя свой первоначальный цвет.

Легкость в уходе
Благодаря стойкости поверхности, уход за фасадами можно производить обычными бытовыми моющими средствами.

Благородные вариации дерева и камня, которые практически не отличить от натуральных материалов. Изделия кажутся монолитными, созданными из цельного куска породы, благодаря оборотной стороне, выполненной в цвет фасада, а также за счет использования кромки, нанесенной по бесклеевой технологии.

Лакированный верхний слой в сочетании с фаской под 45 градусов усиливают глубину декора и его естественное восприятие.

Коллекция декоров Crystal decor

REHAU представляет ноу-хау в мебельных компонентах. Коллекция фасадов Crystal decor состоит из 12 декоров, имитирующих поверхность натурального дерева и камня в самых популярных исполнениях. Покрытые слоем прозрачного лака, они будто бы спрятаны под стеклом, что усиливает естественность рисунка и придает изделию премиальный вид.

Кухня
Особая структура материала, из которого изготовлены фасады Crystal decor, делает их невероятно прочными. Они безопасны для семей с маленькими детьми. Декор крупный, неповторяющийся (1,3 м).
Как и в случае с Crystal uni, на фасадах из этой коллекции можно рисовать маркерами на водной основе.
На основе Crystal decor можно сделать отличный кухонный фартук – красивый, интересный и легко чистящийся. Такую возможность предлагает экстратонкий материал Crystal slim.

Ванная
Мебель и стеновые панели под камень – идеальный вариант для ванной. Правда, в отличие от использования натурального камня, вам не придется затевать грандиозную переделку – просто поклейте ламинат Crystal Slim на уже существующее покрытие и наслаждайтесь новым обликом своей ванной комнаты.

Выберите свои оттенки из коллекции универсальных фасадов Crystal decor

в глянцевом исполнении

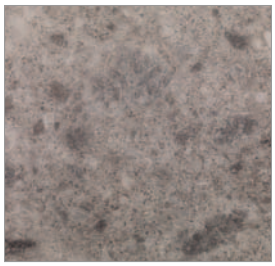

Conglomerato chiaro
High-gloss 1966L

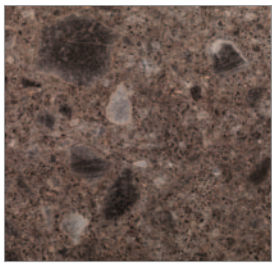

Conglomerato scuro
High-gloss 1967L

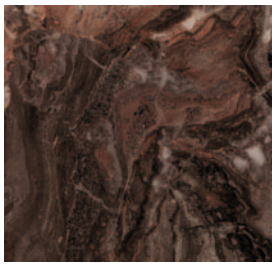

Marmo toscana
High-gloss 1968L

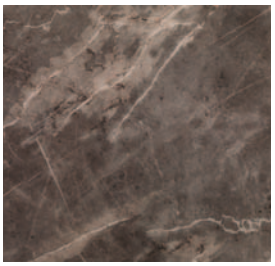

Marmo romano
High-gloss 1969L

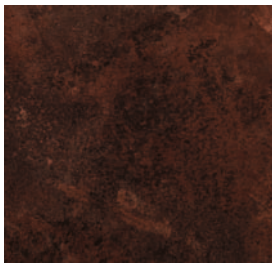

Ruggine
High-gloss 1977L

Legno antico
High-gloss 1974L

Marmo bianco
High-gloss 1970L

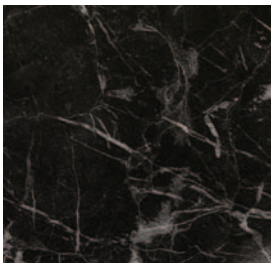

Marmo nero
High-gloss 1971L

Legno argentato
High-gloss 1972L

Legno bruciato
High-gloss 1975L

Legno sbiancato
High-gloss 1976L

Legno marrone
High-gloss 1973L

Продольное сечение древесных декоров идет по длинной стороне! Раппорт – 1,3 м

3

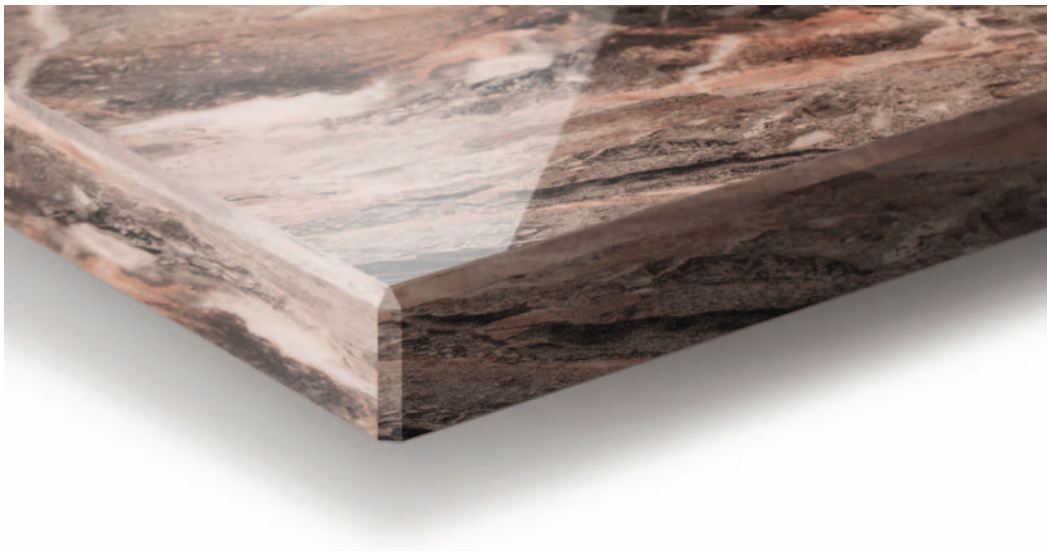

8

Crystal decor slim (4 мм)

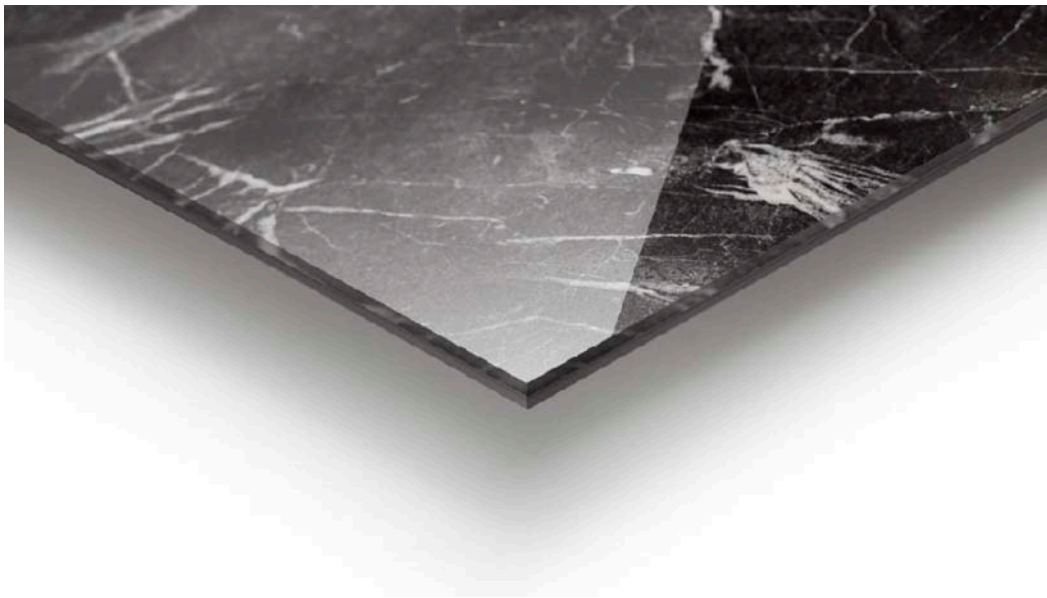

1 **Conglomerato chiaro**
2 **Conglomerato scuro**
3 **Marmo toscana**
4 **Marmo romano**
5 **Ruggine**
6 **Legno antico**
7 **Marmo bianco**
8 **Marmo nero**
9 **Legno argentato**
10 **Legno bruciato**
11 **Legno sbiancato**
12 **Legno marrone**

Актуальные декоры
смотрите на www.REHAU-kitchen.ru

Crystal mirror
Зеркальный блеск

Лучше, чем просто зеркало

Идеальное отражение
Благодаря специальному верхнему слою, стеклоламинат Crystal mirror имеет идеальное отражение.

Устойчивость к ультрафиолету
Благодаря специальному защитному лаку и рецептуре, фасады устойчивы к воздействию ультрафиолета и прослужат вам как минимум 20 лет, не меняя свой первоначальный цвет.

Фасады устойчивы к короблению
Они не прогнутся и не выгнутся, не деформируются со временем благодаря использованию аналогичных материалов одинаковой толщины на лицевой и внутренней сторонах.

Механическая прочность
Благодаря специальному защитному покрытию, стеклоламинат Crystal устойчив к бытовым царапинам и ударам. Он в 10 раз прочнее обычного стекла и в 2 раза легче.

Легкость в уходе
Благодаря стойкости поверхности, уход за фасадами можно производить обычными бытовыми моющими средствами.

Безрамочное решение
В отличие от обычных фасадов из стекла, Crystal не имеет рамки и максимально передает красоту своего декора.

Декор Crystal mirror доступен в глянцевом исполнении: в форме фасада и в виде плиты толщиной 4 мм (Crystal mirror slim)

Коллекция Crystal mirror

Зеркало, которое не бьется. И это абсолютно серьезное заявление. В составе такого фасада присутствует специальное покрытие, которое препятствует возникновению царапин.
Это зеркало покажет вам идеальное отражение – без волн и неровностей.

Кромка и оборотная сторона фасада выполнены в серебристом цвете, который естественным образом гармонирует с зеркальной лицевой поверхностью.

Зеркальные фасады могут применяться как в виде обычного зеркала в прихожей или ванной комнате, так и в качестве элементов мебели. Какой бы вариант вы ни выбрали, наградой вам станет визуальное увеличение пространства интерьера, который к тому же будет казаться более воздушным.

Wave
Новая волна стиля

3D – эффект

Элегантность волны
Рисунок декора подобен следу на песке от морской волны, застывшему в гипсе. Свет и тень играют на поверхности структурного фасада Wave.

Устойчив к бытовым очистителям
Лицевая поверхность фасада Wave покрыта специальным защитным слоем.

Устойчивость к ультрафиолету
Благодаря специальному защитному лаку и рецептуре, фасады устойчивы к воздействию ультрафиолета и прослужат вам как минимум 20 лет, не меняя свой первоначальный цвет.

Фасады устойчивы к короблению
Они не прогнутся и не выгнутся, не деформируются со временем благодаря использованию аналогичных материалов одинаковой толщины на лицевой и внутренней сторонах.

Монолитность фасадов
Идеальное совпадение кромки по декору, текстуре и уровню глянца с плитой. Обратная часть фасада выполнена в том же цвете, что и лицевая. Швы невидимы, благодаря инновационной технологии бесклеевого кромления.

Коллекция, горячо любимая поклонниками необычных дизайнерских решений. Благодаря композитному материалу, входящему в состав покрытия, на поверхности фасада рождаются замысловатые узоры, которые окутывают мебель подобно плавным морским волнам.

Коллекция Wave

Рельефная структура фасада создает игру света и тени в зависимости от освещения, благодаря чему поверхность кажется еще более объемной.

На выбор предлагаются три варианта фасадов: белый, черный и под окраску.

Стеновые панели и элементы дизайна

Материал Wave может применяться как в виде мебельных фасадов, так и в виде отдельных декоративных элементов. Используя игру света и тени на таких рельефных поверхностях, дизайнеры могут не только добавлять в интерьер новые акценты, но и менять стиль пространства. Будь то кухня или другие помещения дома, фасады с эффектом морской волны одинаково элегантно впишутся в любой современный интерьер.

Ванная

При изготовлении Wave применяется композитный материал, из которого делаются террасные покрытия. Он не боится влаги и пара, поэтому, даже будучи установленными в ванной, фасады Wave смогут радовать вас на протяжении многих лет. Уход за такими фасадами также не составит труда и не повредит поверхности.

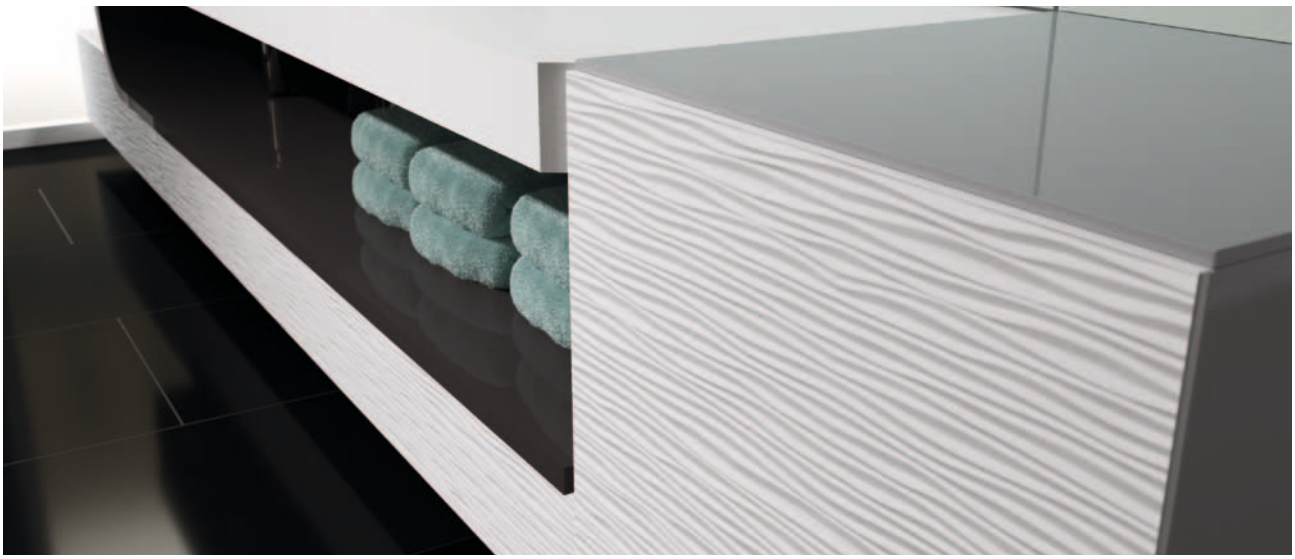

Выберите свои оттенки из коллекции универсальных фасадов Wave

в матовом исполнении

Bianco
декор 1744L

Moro
декор 1745L

Vario (под окраску)
декор 1746L

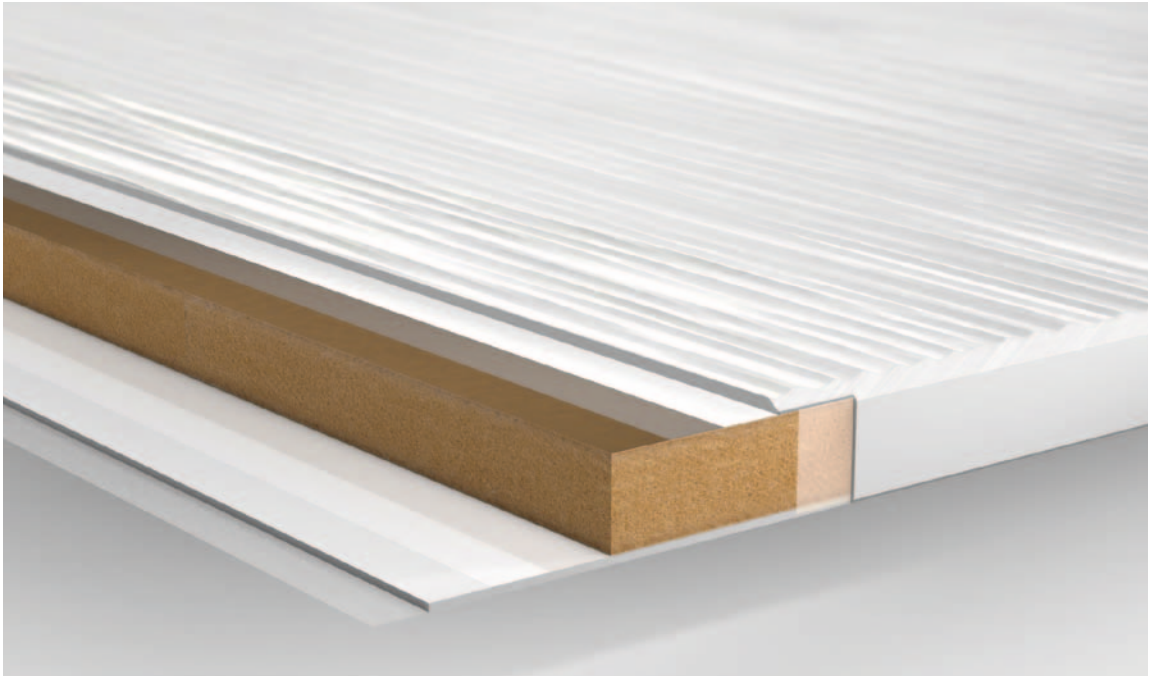

Плита Wave в разрезе

Волна на плите идет
по короткой стороне

1

2

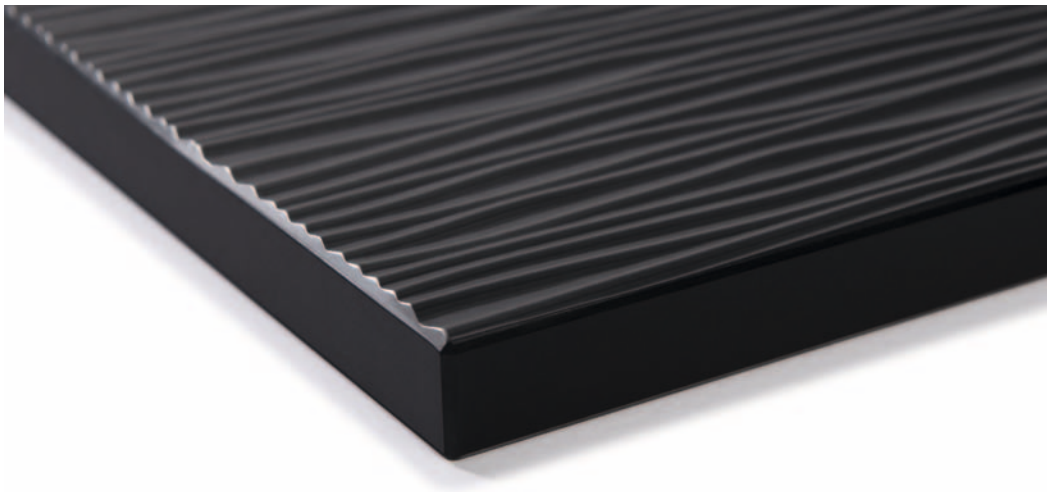

Актуальные декоры
смотрите на www.REHAU-kitchen.ru

1 **Bianco**
2 **Moro**
3 **Vario (под окраску)**

Velluto
Прикосновение бархата

Практичная поверхность

Восстанавливающаяся поверхность
Реставрация мелких повреждений путем термической обработки поверхности, изготовленной по нанотехнологии.

Не оставляет отпечатков пальцев
Низкое светоотражение, суперматовая поверхность, на которой не остаются отпечатки пальцев.

Безопасен для здоровья
Контакт с пищевыми продуктами – сертификат NFS.

Устойчив к бытовым очистителям
Обладает высокой стойкостью к воздействию большинства химических веществ (растворителей, кислот, ацетона.

Механическая прочность
Высокая ударопрочность > 30 (EN 438-20.20) в 1,5 раза выше, чем у HPL пластиков.

Устойчивость к высокой температуре
Выдерживает до 180–200 °C в течение 20 минут без повреждений).

Фасады устойчивы к короблению
Они не прогнутся и не выгнутся, не деформируются со временем, благодаря использованию аналогичных материалов одинаковой толщины на лицевой и внутренней сторонах.

Износостойкая поверхность
Высокая устойчивость к царапинам и истиранию. Рейтинг – показатель > 4 (EN 438-2.25), в 1,5 раза выше, чем у HPL пластиков.

Поверхность фасадов Velluto схожа с бархатом. Идеально матовые декоры выполнены в приглушенных пастельных или темных глубоких оттенках, которые сочетают в себе благородство и роскошный стиль.

Коллекция декоров Velluto

Наноматериал, из которого изготовлена коллекция Velluto, способен к самовосстановлению при появлении на нем небольших повреждений.
Достаточно положить сверху ткань, провести горячим утюгом – и покрытие станет как новое.
Такой эффект достигается благодаря термоактивным смолам в составе материала, которые при нагреве меняют форму и заполняют собой царапину.

Кухня
Популярные декоры коллекции Velluto прекрасно сочетаются с декорами натуральных материалов: камня или дерева. Матовость фасадов придает им определенный шарм и статус.

Поверхность фасадов Velluto очень практична – на ней не остаются отпечатки пальцев. Это идеальное решение для фасадов с системой открывания Push to open и tip on.

Выберите свои оттенки из коллекции универсальных фасадов Velluto

в в матовом исполнении

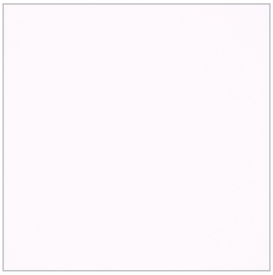

Bianco Alaska 0030
декор 1943L

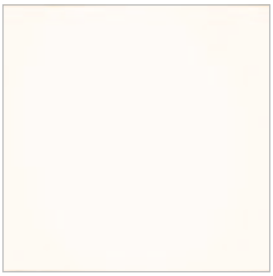

Bianco Male 0029
декор 1944L

Beige Luxor 0719
декор 2023L

Castoro Ottawa 0717
декор 1945L

Grigio Efeso 0725
декор 1947L

Grigio Londra 0718
декор 1946L

Cacao Orinoco 0749
декор 2058L

Rosso Jaipur 0751
декор 2055L

Grigio Bromo 0724
декор 1948L

Verde Comodoro 0750
декор 2056L

Blu Fes 0754
декор 2057L

Nero Ingo 0720
декор 1949L

VELLUTO Beige Arizona
декор 0748_2287L

VELLUTO Bronzo Doha
декор 2629_2369L

VELLUTO Titanio Doha
декор 2638_2368L

VELLUTO Zinco Doha
декор 2628_2367L

1

5

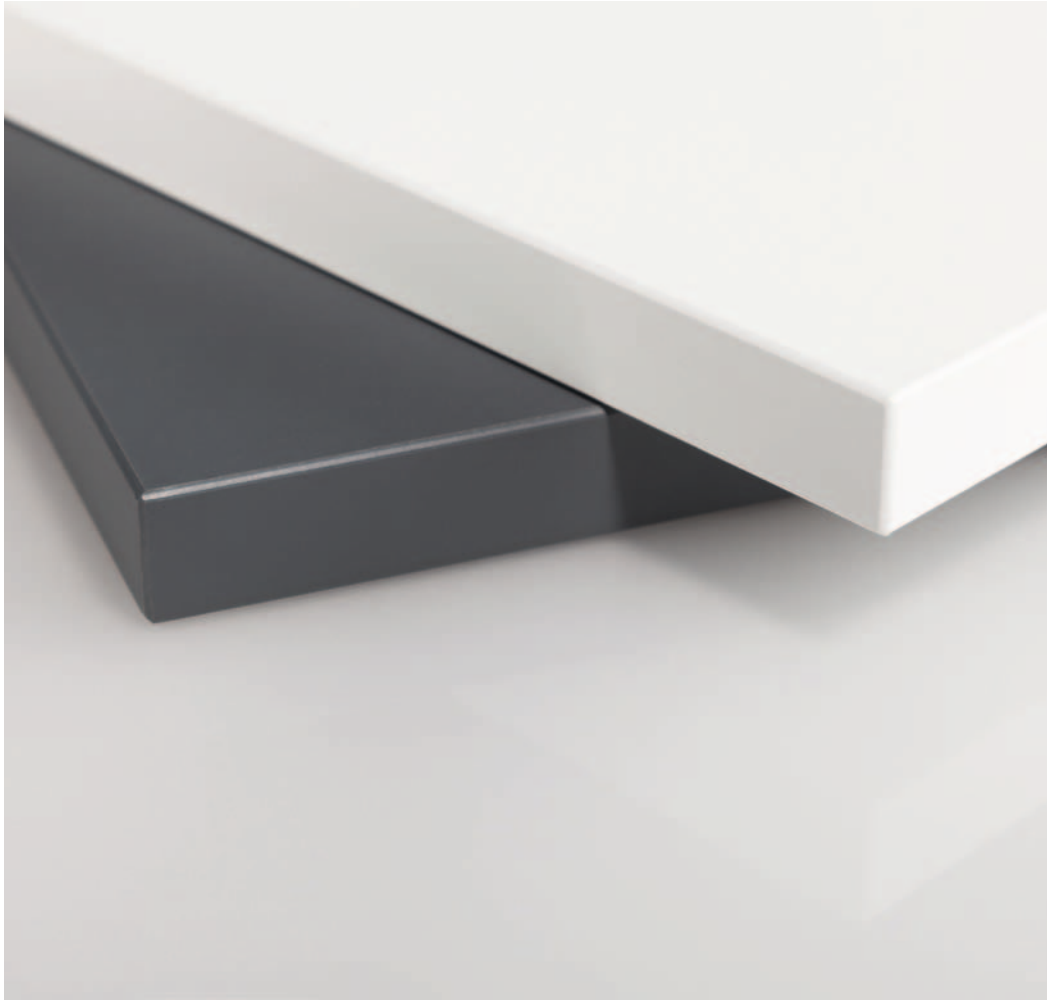

1 **Bianco Alaska 0030**
2 **Bianco Male 0029**
3 **Beige Luxor 0719**
4 **Castoro Ottawa 0717**
5 **Grigio Efeso 0725**
6 **Grigio Londra 0718**
7 **Cacao Orinoco 0749**
8 **Rosso Jaipur 0751**
9 **Grigio Bromo 0724**
10 **Verde Comodoro 0750**
11 **Blu Fes 0754**
12 **Nero Ingo 0720**
13 **VELLUTO Beige Arizona**
14 **VELLUTO Bronzo Doha**
15 **VELLUTO Titanio Doha**
16 **VELLUTO Zinco Doha**

Актуальные декоры
смотрите на www.REHAU-kitchen.ru

Terra
Стиль вне времени

Современная классика

Многообразие декоров
Однотонные и древесные декоры, находящиеся в тренде рынка.

Повышенная стойкость к влаге и пару
Благодаря специальной запатентованной технологии бесклеевого кромления, фасады REHAU прослужат вам как минимум 20 лет и не расклеятся.

Фасады устойчивы к короблению
Они не прогнутся и не выгнутся, не деформируются со временем благодаря использованию аналогичных материалов одинаковой толщины на лицевой и внутренней сторонах.

Монолитность фасадов
Идеальное совпадение кромки по декору, текстуре и уровню глянца с плитой. Обратная часть фасада выполнена в том же цвете, что и лицевая. Швы невидимы, благодаря инновационной технологии бесклеевого кромления.

Однотонные и древесные фасады.
Коллекция Terra насчитывает 18 различных вариантов декора поверхности.
Вам точно будет из чего выбрать!

Коллекция Terra

В коллекции представлены однотонные и текстурные древесные декоры с глянцевыми и матовыми поверхностями.
Коллекция классических древесных декоров хороша еще и тем, что подойдет вам при небольшом бюджете проекта.
Монолитный внешний вид изделий обеспечивается благодаря использованию бесклеевой кромки.

Как и другие коллекции фасадов REHAU, мебельные фасады Terra могут использоваться не только в кухне.
Вы можете не ограничивать свою фантазию и применять их в мебели и отделке любой части вашего интерьера.

Вы можете смело сочетать между собой разные по цвету и фактуре декоры, что придаст вашей кухне уникальный и стильный облик.

Выберите свои оттенки из коллекции универсальных фасадов Terra

в матовом или глянцевом исполнении

Белый кристальный
декор 3091GLS

Черный алмаз
декор 2253GLS

Фарфор
декор 1192GLS

Амарена
декор 6907GLS

Гоби
декор 0901GLS

Карнавал
декор 1238GLS

Темный шоколад
декор 2200GLS

Бургундский
декор 7966GLS

Зеленая трава
декор 6901GLS

Виола
декор 5345GLS

Черное дерево
декор 9012GLS/NAT

Мраморный дуб матовый
декор ALV4584

Дуб версаль
декор ALV4588

Текстурный серый дуб
декор ALV4585

Благородный дуб
декор ALV4587

Кора зебрано матовая
декор LAR4485

Белая сосна матовая
декор LAR4515

Продольное сечение древесных декоров идет по длинной стороне.

5 новых модных декоров в коллекции Terra decor: неповторимая текстура поверхности и инновационная бесшовная технология кромления фасадов

Terra lapideo
декор 2372L

Terra legno avana
декор 2370L

Terra legno bigio
декор 2374L

Terra legno blanco
декор 2371L

Terra legno morato
декор 2373L

1 **Белый кристальный**
2 **Черный алмаз**
3 **Фарфор**
4 **Амарена**
5 **Гоби**
6 **Карнавал**
7 **Темный шоколад**
8 **Бургундский**
9 **Зеленая трава**
10 **Виола**

11 **Черное дерево**
12 **Мраморный дуб матовый**
13 **Дуб версаль**
14 **Текстурный серый дуб**
15 **Благородный дуб**
16 **Кора зебрано матовая**
17 **Белая сосна матовая**

18 **Terra legno morato**
19 **Terra lapideo**
20 **Terra legno avana**
21 **Terra legno bigio**
22 **Terra legno blanco**

Актуальные декоры
смотрите на www.REHAU-kitchen.ru

Радиусные фасады в коллекции Brilliant hgl

Радиусные фасады Brilliant – это сочетание стиля, практичности и эргономики. Плавные линии создают единство форм и добавляют легкости в интерьере.

Коллекция радиусных фасадов Brilliant

Радиусные фасады представлены во всех декорах коллекции Brilliant, что дает возможность создать свой неповторимый дизайн. Конфигурация таких фасадов позволяет обустроить нестандартное пространство, что особенно актуально для малогабаритных кухонь.

Фасад вогнутый K18 R240

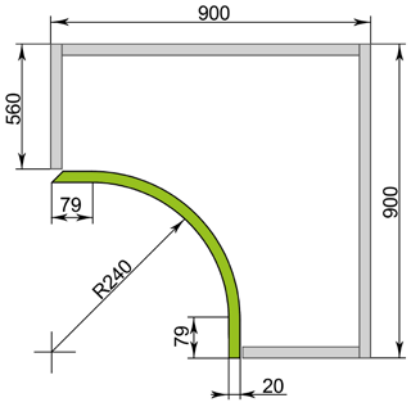

Фасад вогнутый K19 R240

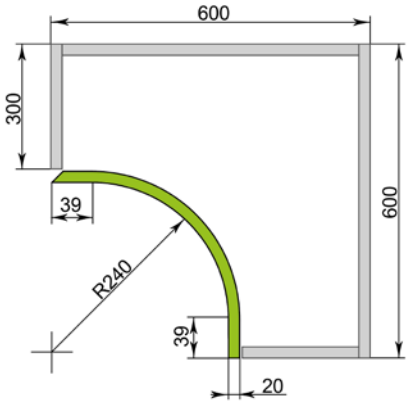

Данный тип фасада может быть выполнен как в выгнутой форме (внутренний радиус), так и в вогнутой форме (внешний радиус)

Фасад выгнутый K32 R255

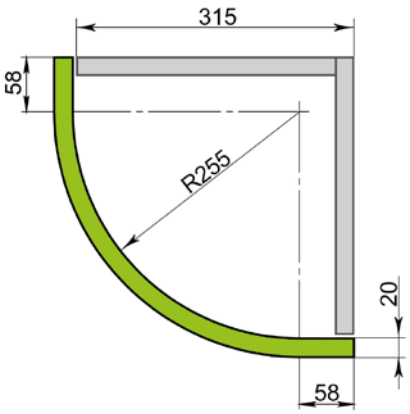

Фасад выгнутый K32 R240

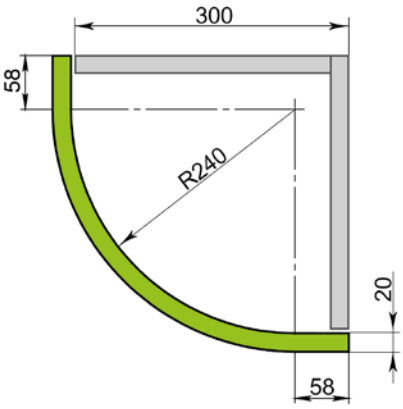

Фасады с интегрированными ручками

Фасады с интегрированными ручками отвечают современным тенденциям минимализма и функциональности в интерьере.

Выбрав фасады из коллекций Brilliant hgl, Brilliant matt, Velluto, Terra uni, Terra decor, вы можете заказать их с интегрированными ручками.

Отсутствие стандартной фурнитуры упрощает уход за мебелью. Отсутствие дополнительных ручек и создает эффект монолитности кухонного гарнитура.

С-профиль – для верхнего ряда шкафов

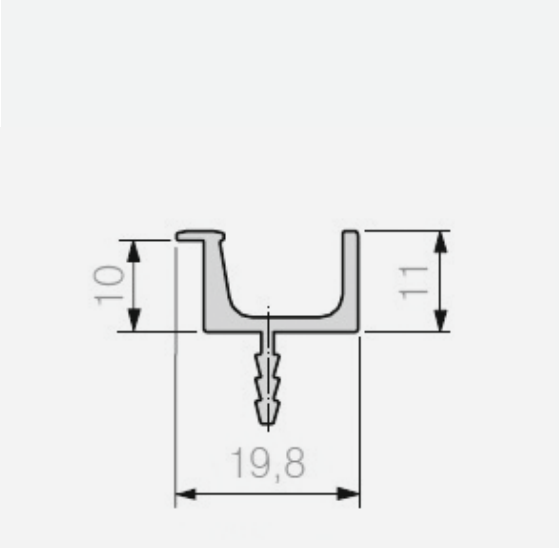

L-профиль – для нижнего ряда шкафов

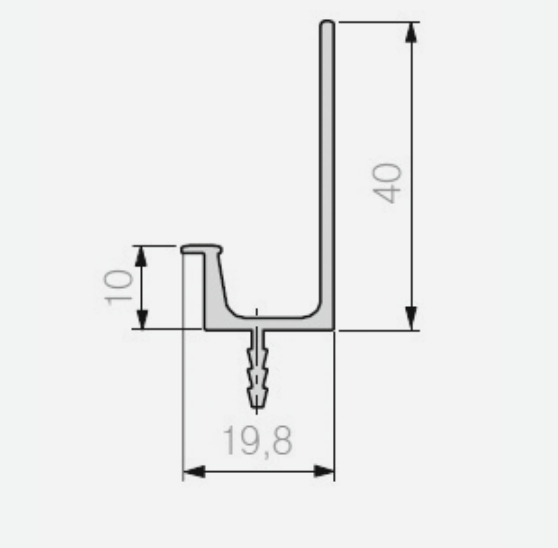

Уход за фасадами REHAU

Уход за фасадами прост: используйте тряпку из микрофибры и теплую мыльную воду

Поверхность фасада устойчива к воздействию бактерий, грибков, плесени, царапинам и истиранию, а также к обычным бытовым чистящим средствам

Не используйте абразивные или спиртовые чистящие средства, а также щетки и железные скребки

Простота в уходе

Дополнительно для фасадов из коллекции Velluto:

Для ухода подходят практически все чистящие и дезинфицирующие средства. В исключительных случаях при сильных загрязнениях (например в труднодоступных местах) с которыми не справляются обычные чистящие средства можно использовать ацетон.

Несмотря на повышенную износостойкость нельзя использовать в уходе за фасадами:
- средства содержащие абразивные частицы, губки с абразивными частицами, а также наждачную бумагу и металлические щетки для чистки посуды
продукты с высоким содержанием кислоты или щелочи, т.к. они могут изменить цвет в месте соприкосновения
при использовании растворителей тряпка должна быть идеально чистой, чтобы не оставлять пятна на поверхности. После можно промыть с горячей водой и вытереть насухо
- полироли для мебели и очистители на основе воска, т.к. они создают на поверхности липкий слой на котором скапливается грязь

Удаление неглубоких царапин утюгом

1. Положите влажную тонкую бумагу (кухонное бумажное полотенце или папиросную бумагу) на область, где заметна царапина.
2. Поставьте горячий утюг (120-180С) на область с царапиной. 120 гр – не более 30 секунд, 180 гр – не более 10 секунд.
3. Протрите поверхность салфеткой из микрофибры и ополосните водой комнатной температуры.

Поверхность фасада устойчива к воздействию бактерий, грибков, плесени, царапинам и истиранию, а также к обычным бытовым чистящим средствам

Конфигуратор фасадов REHAU

Заказ фасадов:
rehau-kitchen.ru
rehau-kitchen.by

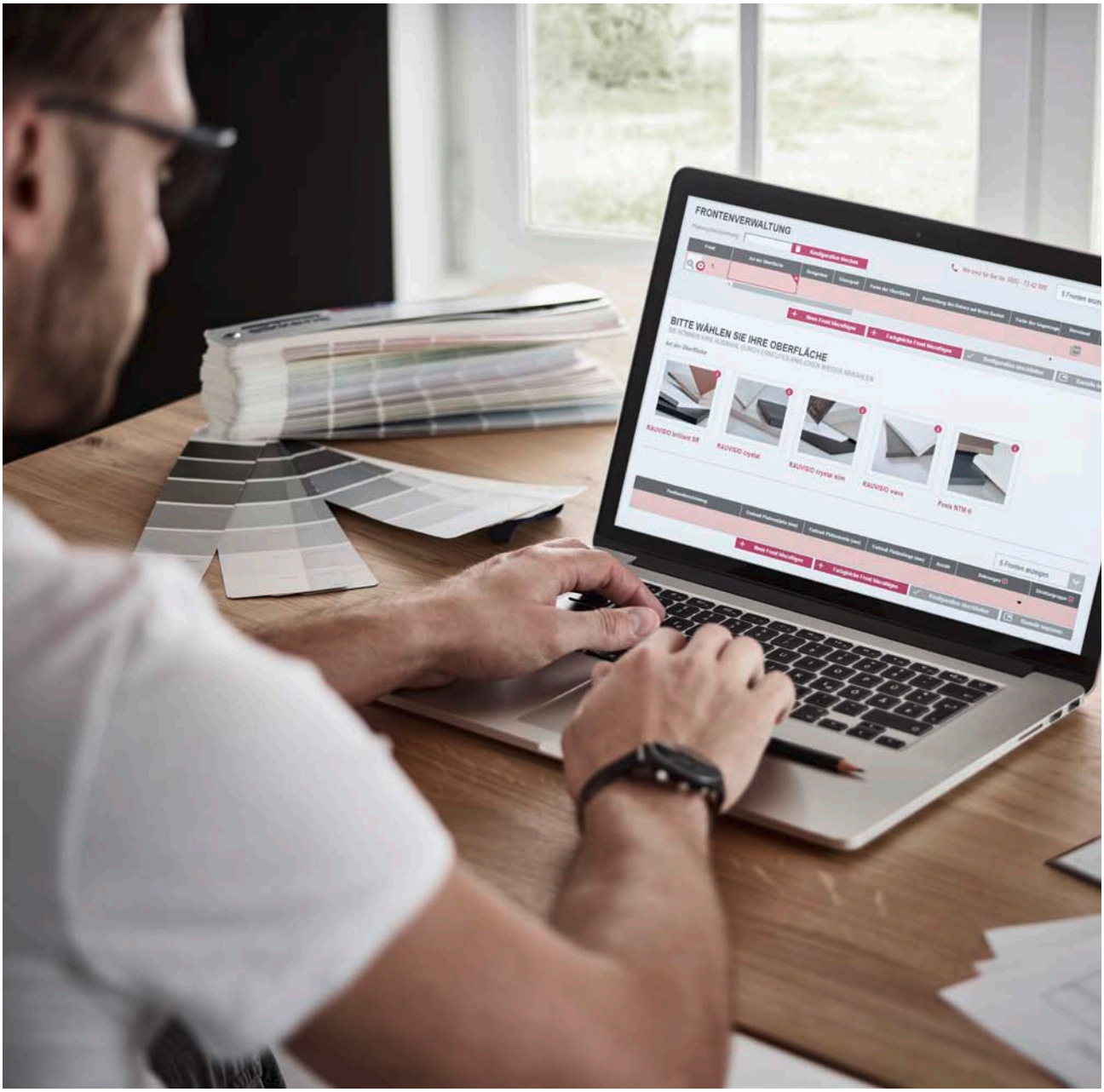

Все коллекции поверхностей и кромок
В конфигураторе фасадов REHAU представлены все коллекции, декоры, описания и преимущества как по поверхностям, так и по кромочным материалам.

«Коробочное» решение
Поставляем от 1 шт. готовые к установке фасады, изготовленные под Ваши размеры. Доступна опция фрезеровки под петли. Все, что нужно для сборки – это отвертка!

Визуализация решения
Выбрав коллекцию и декор, Вы тут же видите на экране как он смотрится на Вашей кухне.

Удобный сервис
В Конфигураторе имеется система подсказок, интуитивно понятный интерфейс, история заказов. Создавайте свой индивидуальный интерьер в несколько кликов. И забирайте заказ в ближайшем салоне.

Повышенная стойкость к влаге и пару
Благодаря специальной запатентованной технологии бесклеевого кромления, фасады REHAU прослужат Вам до 20 лет и не расклеятся.

Актуальные декоры
смотрите на www.REHAU-kitchen.ru

Вы можете получить дополнительную консультацию по телефону горячей линии 8-800-555-33-55 или отправить запрос специалисту компании по электронной почте. Найти авторизованных партнеров REHAU в непосредственной близости от вашего дома вы можете с помощью интерактивной карты на сайте REHAU-online.ru

Вы можете получить дополнительную консультацию
по телефону горячей линии или отправить запрос
специалисту компании по электронной почте.

Горячая линия: 8 800 555 33 55
E-mail: contact-rus@rehau.com
Сайт: rehau.ru
rehau-kitchen.ru
rehau-kitchen.by

Найти авторизованных партнеров REHAU в непосредственной близости от вашего дома вы можете с помощью
интерактивной карты на сайте rehau-kitchen.ru

© REHAU 62000005465 RU 12.2019